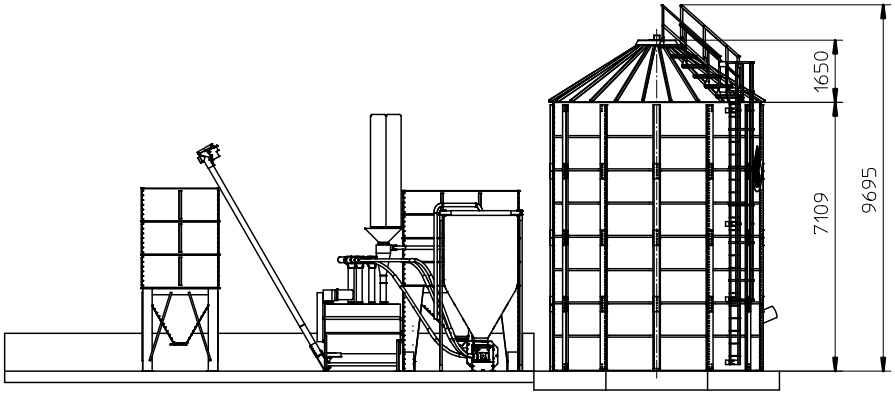

Vordans1
Scale 1:100

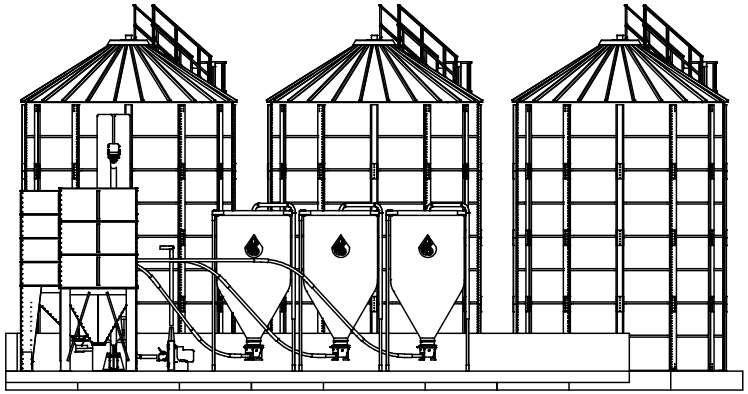

SA links1
Scale 1:100

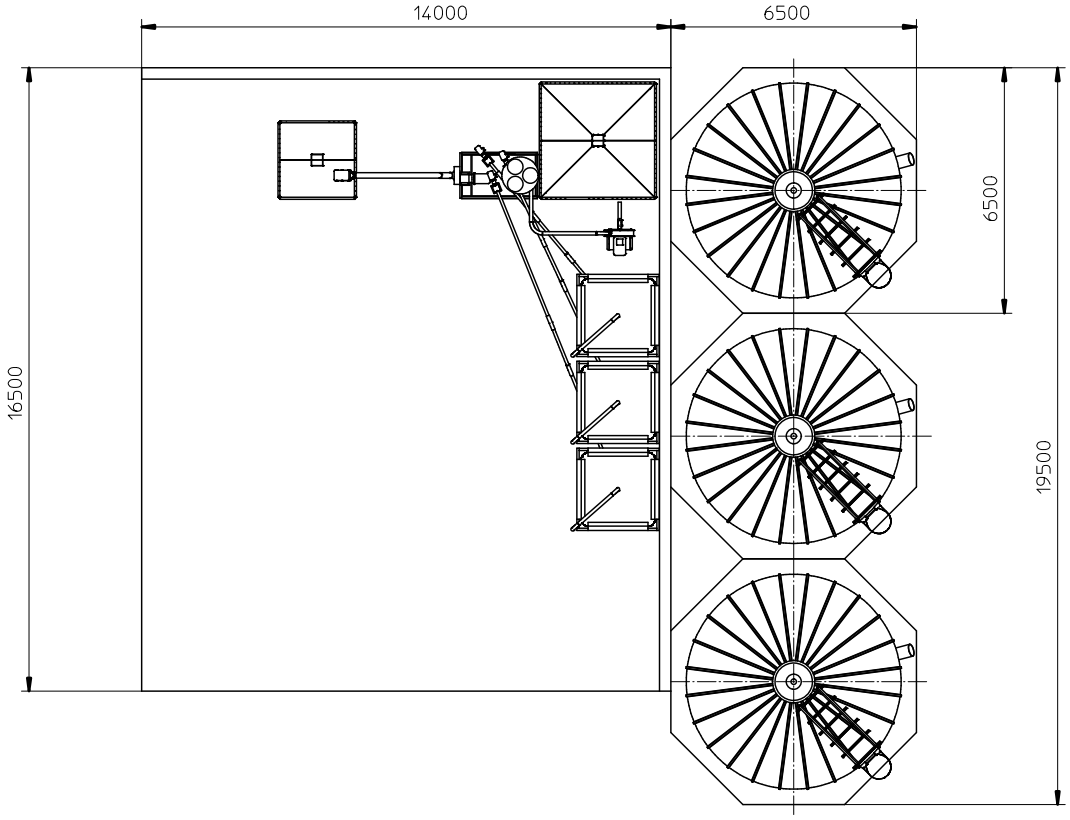

Drfsicht1
Scale 1:100

Rz100	.	.	
Rz25	.	.	
Rz6,3	.	.	
Kanten entgratet		Paßmaß	Abmaß

Längenmaße							
-6	-30	-120	-400	-1000	-2000	-4000	-8000
±0,1	±0,2	±0,3	±0,5	±0,8	±1,2	±2	±3

Zust	Änderung	Datum	Name
.	.	.	.
.	.	.	.
.	.	.	.
.	.	.	.
.	.	.	.
.	.	.	.

Maßstab 1:100
Allgemeintoleranz DIN 2768 mittel

	Datum	Name
2006		
Bearb.	14.08.	Schumacher
Gepr.		
Norm		

HIMEL Maschinen GmbH & Co. KG
Mittelhofen 11
72393 Burladingen 7
Telefon: 07126/929940
Telefax: 07126/9299-1

Vertrauliche Unterlagen Schutz DIN 34 beansprucht

Gewicht in kg ca. .
Stck.pro Maschine 1
Werkstoff .
Rohteil/Abmessungen .
Benennung Getreidelager Mahl- und Mischanlage
Verwendungsbereich Radecobanin
Zeichnungsnummer PL23081
Blatt 1 (.)
A2
Baugr. 12-2
Masch. .

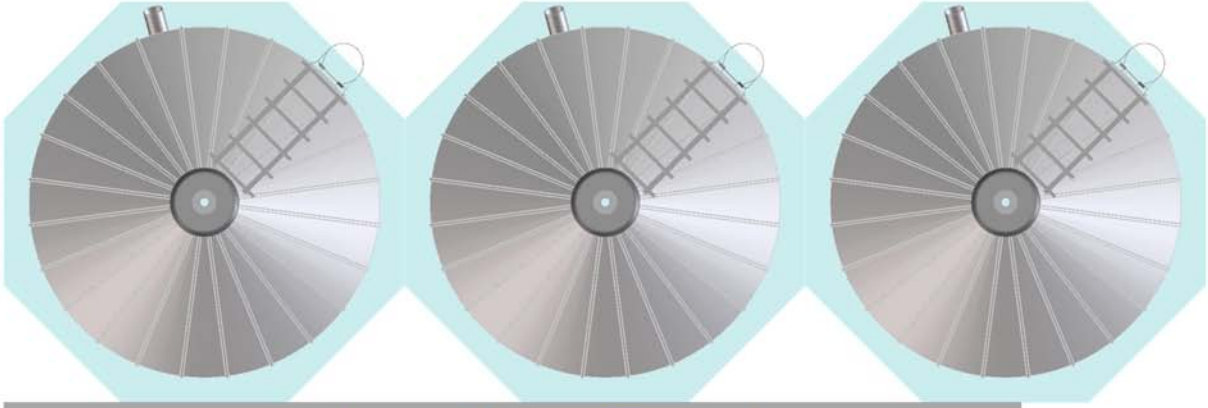

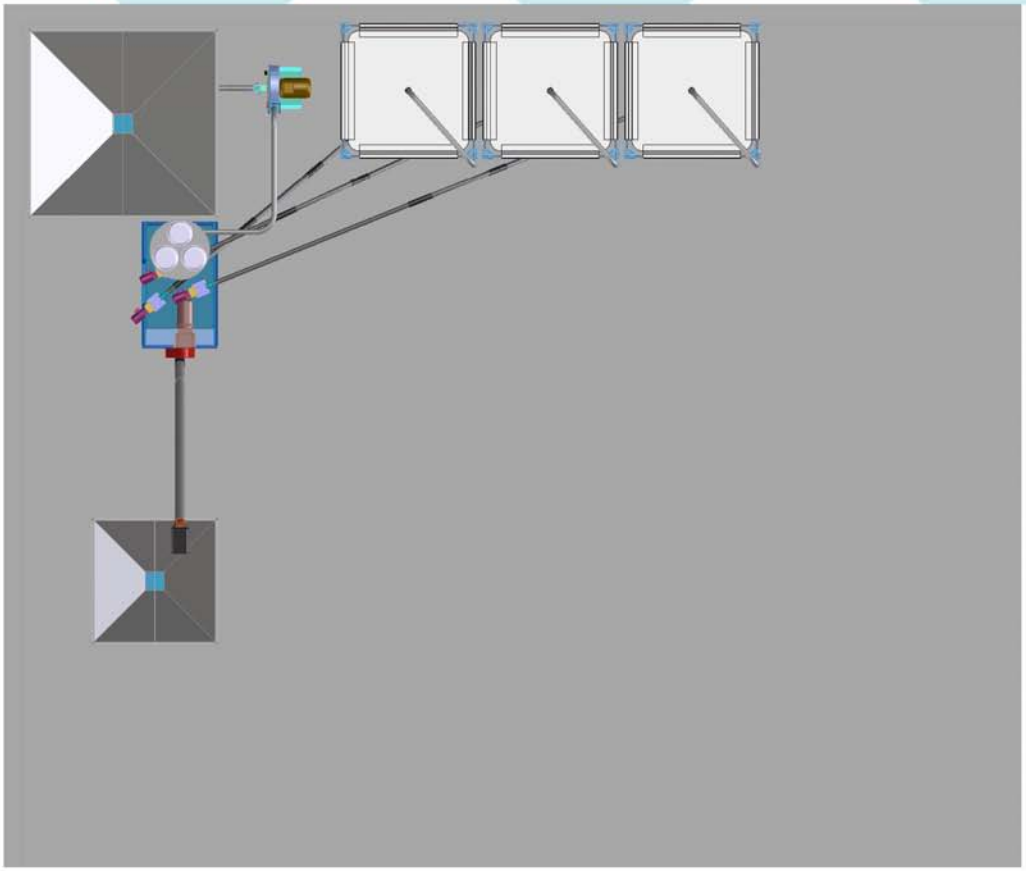

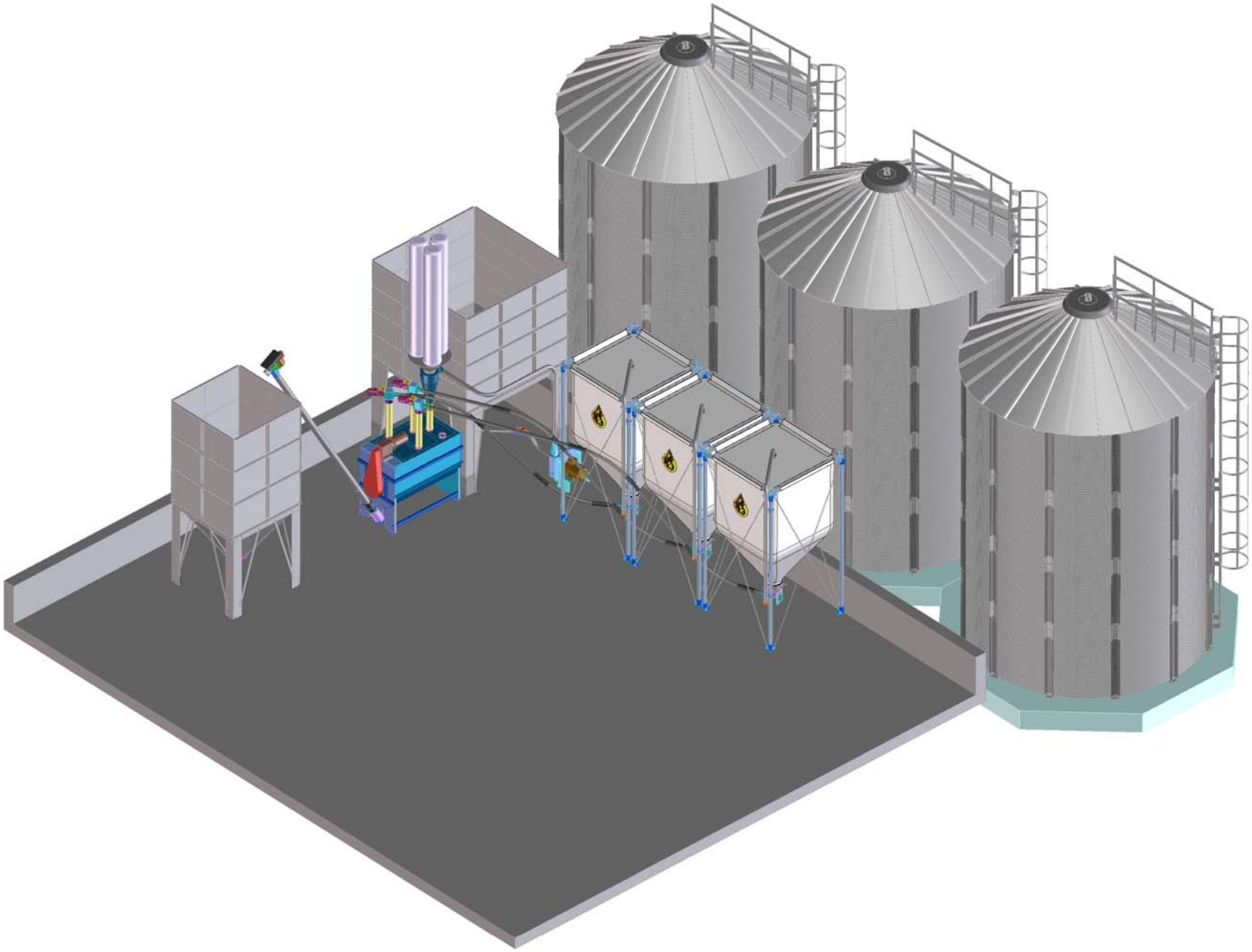

HMEL
HMEL
HMEL